RSR

FICHA TÉCNICA

GU10 - 5W

DIFUSOR LUPA - DIMMABLE

RGB

DATOS TECNICOS

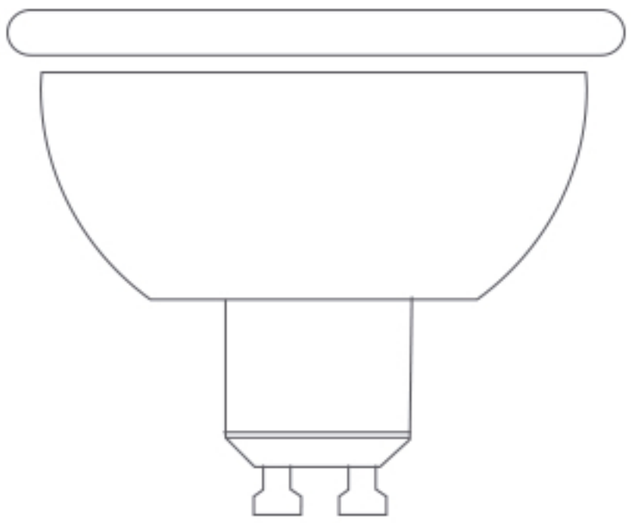

Código	Kº	W	
1139D	RGB	**5W**	400Lm

PARAMETROS

Material	Termoplástico
Tipo de Led	SMD2835
Angulo	38º
Lúmenes	400Lm
IP	20
P.F	>0,50
C.R.I	>80
Vida Útil	30.000Hr
Voltaje	AC180-265V
Frecuencia	50-60Hz
Regulable	Si
Mando	Si

DESCRIPCIÓN DEL PRODUCTO

Nuestras bombillas dicroícas **GU10 - 5W RGB**, estan fabricada en termoplástico lo cual nos proporciona un tono y una luminosidad focalizada de muy alta calidad.
Las bombillas **GU10 - 5W RGB** visualmente son muy atractivas para crear ambientes en bares y discotecas, destaca salas del hogar o como uso decorativo en cualquier espacio donde desees reproducir un tipo de color muy intenso. Y es que su potencia de 5W da una gran luminosidad, tiene un consumo muy bajo, gracias a la tecnología LED. Ofrece múltiples colores RGB por medio de un **mando a distancia (incluido)**.
Estas bombillas son la alternativa para sustituir a las antiguas GU10 halógenas tradicionales. Supone una alternativa muy buena con amplias posibilidades de decoración y ahorro energético de hasta el 80%. Su instalación es muy sencilla, basta con retirar el halógeno tradicional y situar la nueva bombilla con casquillo GU10 con conexión directa a la red.
Las bombillas dicroícas **GU10 - 5W RGB**,12 colores diferentes , 2 modos de flash y SMOOTH, ajustable a velocidades, para satisfacer diferentes necesidades de iluminación y decoración. No solo es un foco de luz, sino que también tiene un ángulo de haz de hasta 38 grados, 400 lúmenes, 80CRI de pantalla súper alta. Es muy fácil de usar, ajustar su color y el brillo.

2 AÑOS GARANTÍA RSR

RSR

FICHA TÉCNICA

GU10 - 5W

DIFUSOR LUPA - DIMMABLE

RGB

MEDIDAS

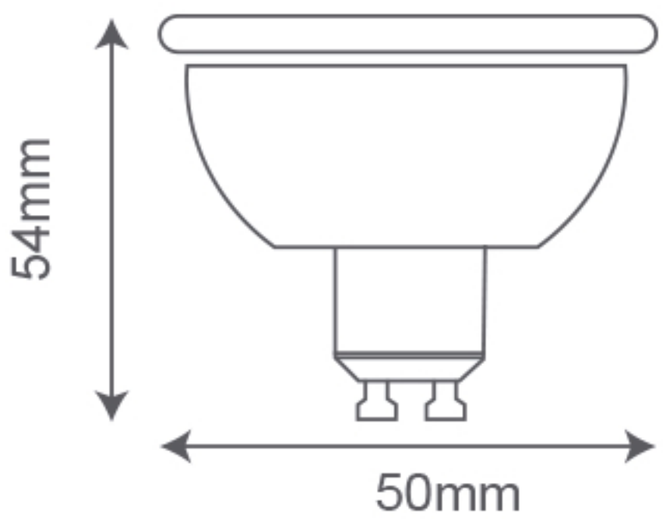

OTRAS OPCIONES

Código	Kº	W	
1131D	ROJO		
1137D	AZUL	5W	450Lm
1138D	VERDE		

RSR

FICHA TÉCNICA

GU10 - 5W

DIFUSOR LUPA - DIMMABLE

RGB

DESCRIPCIÓN DEL MANDO A DISTANCIA

- ON — Botón ENCENDIDO (ON)
- OFF — Botón APAGADO (OFF)
- FLASH — Botón Cambio secuencial lento
- STROBE — Botón Cambio secuencial rápido
- FADE — Botón Cambio lento progresico
- SMOOTH — Botón Cambio rápido progresico
- Reducción de intensidad
- Incremento de intensidad
- W — Botón Color Blanco
- R — Gama de Colores Cálidos
- G — Gama de Colores Fríos
- B — Gama de Colores Mixtos

El mando a distancia para **GU10 - 5W RGB** está especialmente diseñado para el control secuencial de las distintas gamas de colores obtenibles. Con él, es posible manejar con facilidad el comando de la lámpara y conseguir la secuencia óptima de color. La principal ventaja de este tipo de lámparas LED RGB es su llamado "efecto memoria" que proporciona la posibilidad del encendido/apagado en el color que se haya escogido. El control del mando se realiza mediante infrarrojos.

CARACTERISTICAS DEL MANDO A DISTANCIA

- Autoadaptable de DC 12V / 24V de funcionamiento y con función de protección de polaridad de entrada.
- Nueva tecnología de control PWM sin parpadeo.
- Control remoto a distancia IR de 8-10 metros.
- Multinivel, multicolor, efectos de control flexible, multimodo, con protección depolaridad de entrada de alimentación.
- Funciones de memoria de tipo multicolor, modos, velocidades y brillos.
-Posibilidad de control simultáneo de hasta 4 focos, dependiendo de si la distancia es igual o inferior a 10m.
- 21 teclas para el controlador RGB.
- Resistente ante interferencias radiofónicas.

PARAMETROS DEL MANDO A DISTANCIA

Material	Plástico
Voltaje de Funcionamiento	3VDC
Modo de Control Remoto	IR
Distancia Control	8-10m
Tipo de Batería	CR2025

2 AÑOS GARANTÍA RSR