RSR

FICHA TÉCNICA

LÁMPARAS DE EMERGENCIA 6W

AUTO-TEST

IP 30 | A° 120 | P.F. ≥ 0,90 | SMD 2835

DATOS TÉCNICOS

CODIGO

Luz Emergencia 6W	4710
Acople Empotrar Luz Emerg	4712

PARAMETROS

Material	Policarbonato
Pantalla	Policar/PMA
Cubierta Óptica	1 Óptica Traslúcida
Potencia	6W
Factor de Potencia	≥0.90
Voltaje	AC85~265
Frecuencia	50~60
Tipo de Chip	SMD2835
IP	30
Lumenes	570Lm
Lm/W	120
Anguo Apertura	120º
Temperatura de Color	6000ºK
CRI	>80
Tiempo Carga Max	24Hr
Tiempo de Descarga (Autonomía)	5Hr

DESCRIPCIÓN DEL PRODUCTO

La **Luz de Emergencia 6W AutoTest** es un producto relacionado con la seguridad, y su buen funcionamiento es vital para garantizar la seguridad de las personas ante situaciones de emergencia. Es una luminaria autonoma de alta calidad con una protección IP30 que incluye todos los elementos como bateria, lampara LED y dispositivos de verificacion.

VENTAJAS DEL PRODUCTO

La **Luz de Emergencia 6W AutoTest** además de cumplir requisitos básicos de los productos de iluminación de emergencia, cumple con el sistema de autocomprobación automática **AutoTest**. Todos los productos de **AutoTest** requieren supervisión visual ya que el LED de testeo de la luminaria informa del estado operativo de la misma.
Su instalación es sumamente sencilla tanto en pared como en techo, gracias al acople (no incluído), que permite su instalación de forma empotrada.

RSR

FICHA TÉCNICA

LÁMPARAS DE EMERGENCIA 6W

ESTRUCTURA

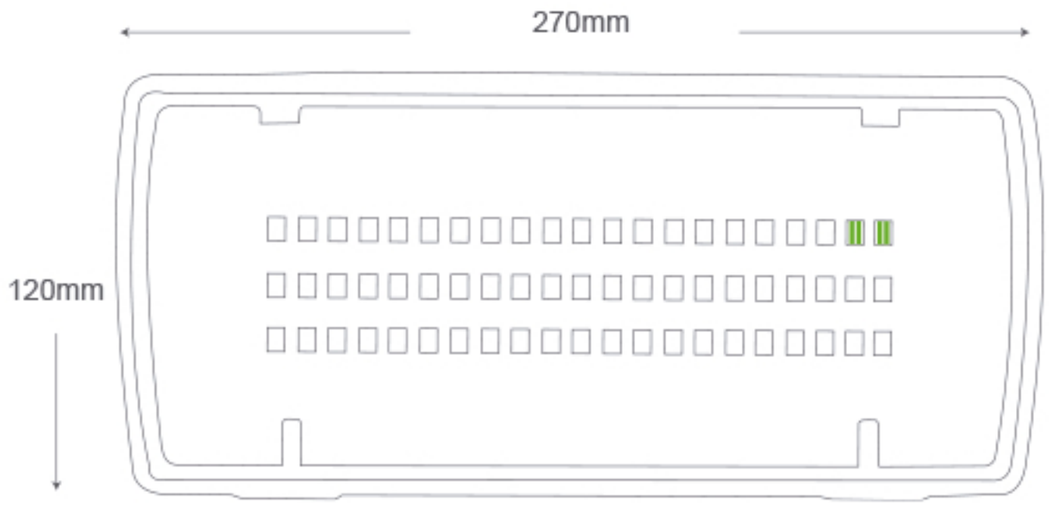

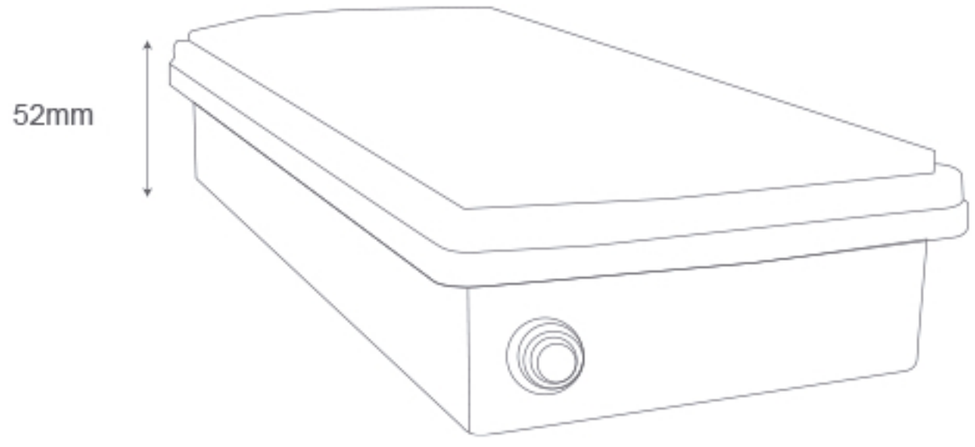

INSTALACIÓN EN PARED

1. La luminaría dispone de tres orificios de conexión con juntas de goma (A1) para facilitar su conexión según el emplazamiento.(Ver Fig.1).

2. Utilice un destornillador plano para abrir la tapa transparente de reflector y la placa de la fuente de alimentación.

3. Utilizando un destornillador plano o unas tijeras abra el orificio A1, según el grosor del cable (Ver la Fig. 1)

4. Introduzca el cable de alimentación en la lámpara a través del orificio y conecte este a (AC85-256V).

5. Recuperar la posición del reflector y la placa de iluminación.

6. Con un taladro haga dos orificios de 4mm de diámetro y a una distancia de 20cm entre ambos.
Inserte unos tacos de expansión en los orificios y atornille los tornillos con un destornillador (Ver fig.2).

7. Coloque el fijador en la pared.

8. Conecte la alimentación, cuando se interrumpa la conexón eléctrica, la baterá entrará en funcionamiento.

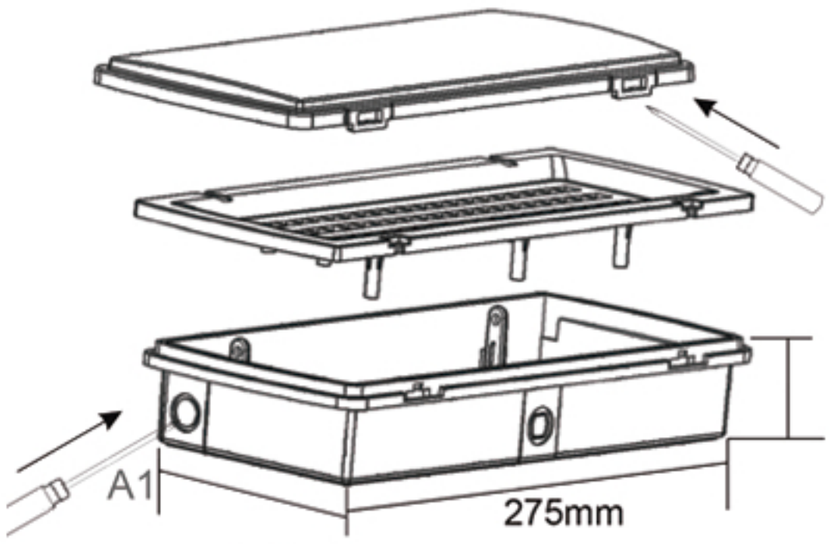

FIG. 1

FIG. 2

AUTO-TEST

DARSE CUENTA:

Este sistema lumínico nos protegerá ante circunstancias ajenas e imprevistas como un corte de luz. Es la solución sencilla y eficaz que nos aportará luz en situaciones que lo requieran. La lámpara de emergencia LED 6W se puede colocar en techos y paredes, en superficie o de forma empotrable.

RSR

FICHA TÉCNICA

LÁMPARAS DE EMERGENCIA 6W

DETALLE DEL PRODUCTO

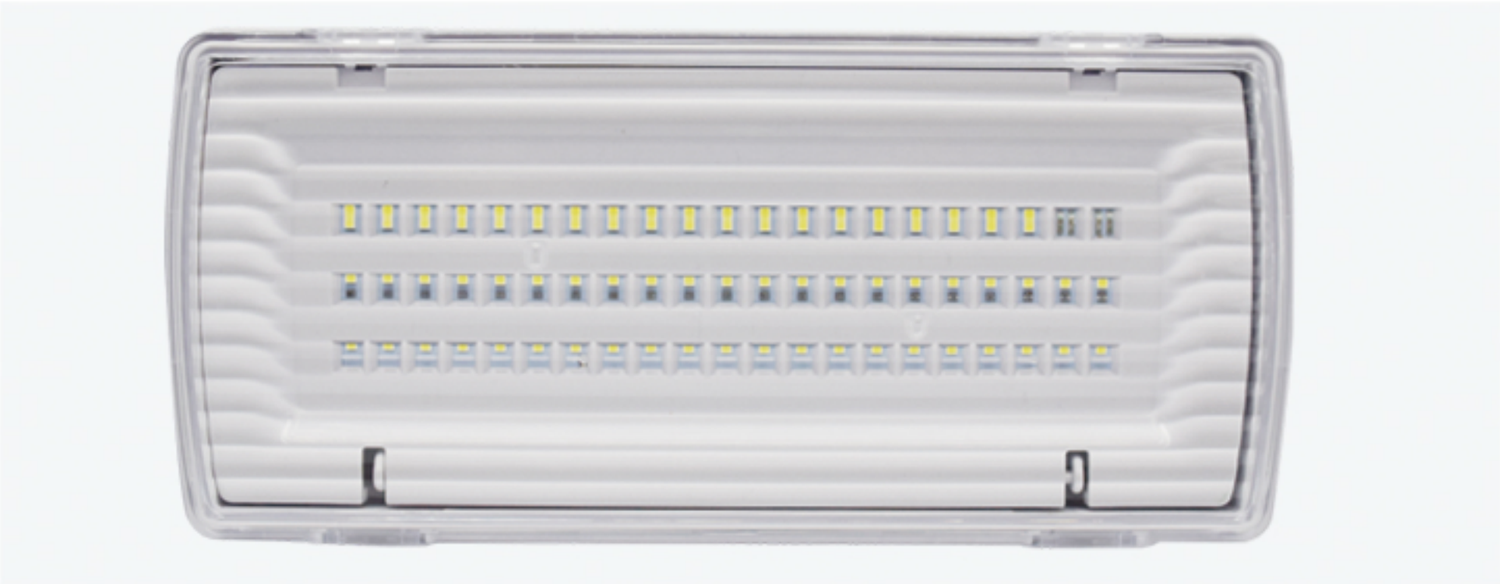

AUTO TEST

1. Auto pruebas mensuales: 1 vez/mes la lámpara se descargará automaticamente al menos 3 minutos.

2. Auto pruebas anuales: 1 vez/año la lámpara se descargará automaticamente al menos 1 hora.

LED INDICADOR VERDE (VER FIGURA 4)

Estado de la batería:
1 LED=25%, 2 LED=50%, 3, LED=75%, 4 LED=100%
Destellos uno a uno: Carga
Permanente verde: funcionamiento normal
Todas destellando: Auto prueba
Batería desconectada: 1 destello en 5seg
Batería baja o con bajo voltaje: 2 destellos en 5seg.
Falla de LED 3 destellos en 5 seg.

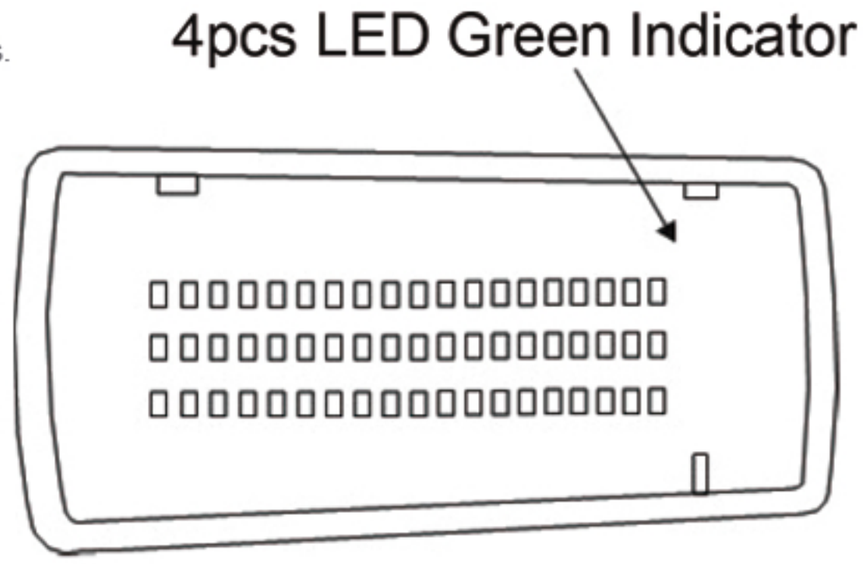

FIG.4

RSR

FICHA TÉCNICA

LÁMPARAS DE EMERGENCIA 6W

FUNCIONES DEL INTERRUPTOR DE TESTEO MAUNAL

Presionar 1 vez: descarga 5s
Presionar 2 veces: en 2s descarga 5mins
Presionar 3 veces: en 2s descarga 30mins
Presionar 4 veces: en 2s descarga 60mins
Cuando hay un fallo de alimentación se enciende automáticamente la luz, presionando durante 2s el pulsador, la luz se apaga.

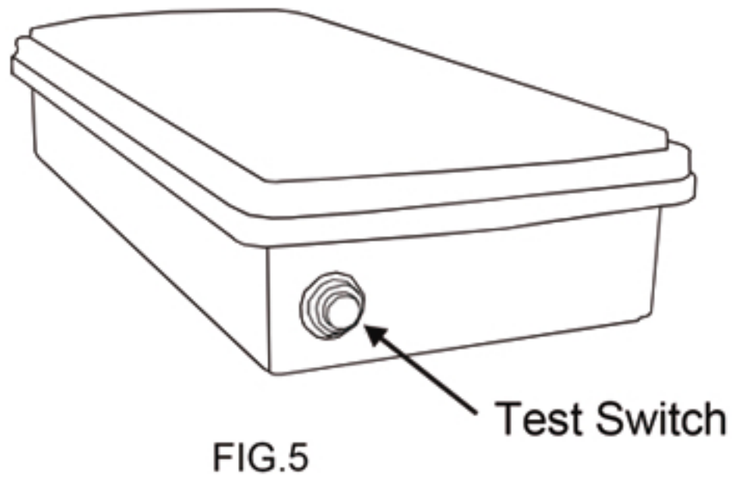

FIG.5

ACOPLE DE EMPOTRAR

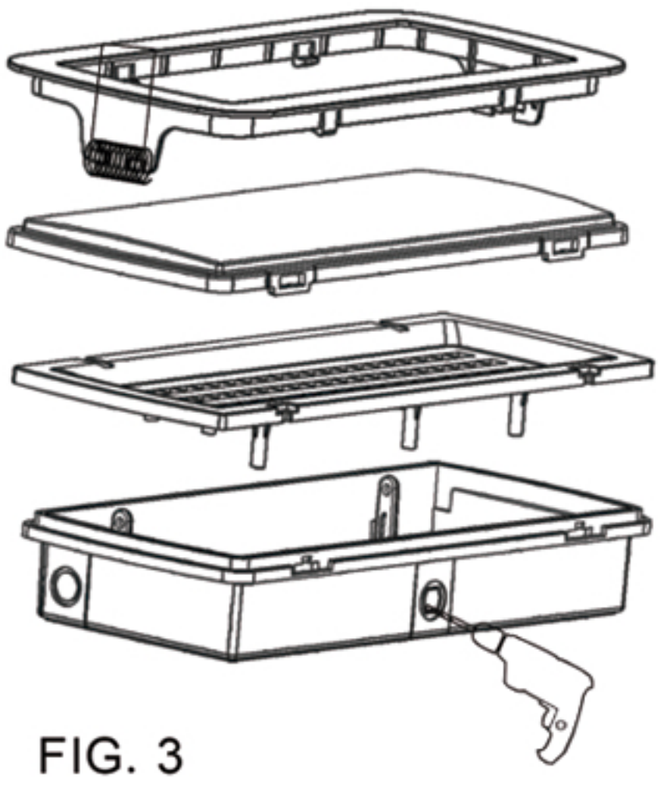

FIG. 3

MONTAJE EMPOTRADO EN EL TECHO

1. El producto dispone de tres puntos de conexión, escoja un método de cableado apropiado de acuerdo con la ubicación (ver la figura 3).

2. Utilice un destornillador plano para abrir la tapa transparente del reflector y la tarjeta de la fuente de alimentación.

3. Abra los orificios según el diametro del cable (ver la figura 3).

4. Introduzca el cable de alimentación en la lámpara a través del orificio y conecte este a (AC85-256V).

5. Reponga a su posición el reflector y la placa de iluminación.

6. Ensamble la parte de empotrado y los dos muelles.

7. Inserte el accesorio en el techo.

8. Conecte el conector en el enchufe pre instalado, cuando la alimentación AC este desconectada la batería entra en funcionamiento.

ACOPLE NO INCLUIDO

CERTIFICADOS

Certificado CE - Certificado LVD - Certificado EMC